N°	Désignation	Quantité
1	Pare choc	1
2	Treuil	1
3	Protége treuil	1
4	Crochet	1
5	transmission	2
6	Tige laiton ø 0.8 x 25 mm	1
7	Bloc transmission treuil	1

Ce modèle est fabriqué par
Quarter Kit Modèle Shop
10, passage du charolais 75012 Paris France
Tél./Phone: (33) 01.44.75.01.61
E-mail: info@quarter-kit.com
Web site: www.quarter-kit.com

N°	Désignation	Quantité
1	Pare choc	1
2	Treuil	1
3	Protége treuil	1
4	Crochet	1
5	transmission	2
6	Tige laiton ø 0.8 x 25 mm	1
7	Bloc transmission treuil	1

Ce modèle est fabriqué par
Quarter Kit Modèle Shop
10, passage du charolais 75012 Paris France
Tél./Phone: (33) 01.44.75.01.61
E-mail: info@quarter-kit.com
Web site: www.quarter-kit.com

N°	Désignation	Quantité
1	Pare choc	1
2	Treuil	1
3	Protége treuil	1
4	Crochet	1
5	transmission	2
6	Tige laiton ø 0.8 x 25 mm	1
7	Bloc transmission treuil	1

Ce modèle est fabriqué par
Quarter Kit Modèle Shop
10, passage du charolais 75012 Paris France
Tél./Phone: (33) 01.44.75.01.61
E-mail: info@quarter-kit.com
Web site: www.quarter-kit.com

N°	Désignation	Quantité
1	Pare choc	1
2	Treuil	1
3	Protége treuil	1
4	Crochet	1
5	transmission	2
6	Tige laiton ø 0.8 x 25 mm	1
7	Bloc transmission treuil	1

Ce modèle est fabriqué par
Quarter Kit Modèle Shop
10, passage du charolais 75012 Paris France
Tél./Phone: (33) 01.44.75.01.61
E-mail: info@quarter-kit.com
Web site: www.quarter-kit.com

N°	Désignation	Quantité
1	Pare choc	1
2	Treuil	1
3	Protége treuil	1
4	Crochet	1
5	transmission	2
6	Tige laiton ø 0.8 x 25 mm	1
7	Bloc transmission treuil	1

Ce modèle est fabriqué par
Quarter Kit Modèle Shop
10, passage du charolais 75012 Paris France
Tél./Phone: (33) 01.44.75.01.61
E-mail: info@quarter-kit.com
Web site: www.quarter-kit.com

N°	Désignation	Quantité
1	Pare choc	1
2	Treuil	1
3	Protége treuil	1
4	Crochet	1
5	transmission	2
6	Tige laiton ø 0.8 x 25 mm	1
7	Bloc transmission treuil	1

Ce modèle est fabriqué par
Quarter Kit Modèle Shop
10, passage du charolais 75012 Paris France
Tél./Phone: (33) 01.44.75.01.61
E-mail: info@quarter-kit.com
Web site: www.quarter-kit.com

N°	Désignation	Quantité
1	Pare choc	1
2	Treuil	1
3	Protége treuil	1
4	Crochet	1
5	transmission	2
6	Tige laiton ø 0.8 x 25 mm	1
7	Bloc transmission treuil	1

Ce modèle est fabriqué par
Quarter Kit Modèle Shop
10, passage du charolais 75012 Paris France
Tél./Phone: (33) 01.44.75.01.61
E-mail: info@quarter-kit.com
Web site: www.quarter-kit.com

N°	Désignation	Quantité
1	Pare choc	1
2	Treuil	1
3	Protége treuil	1
4	Crochet	1
5	transmission	2
6	Tige laiton ø 0.8 x 25 mm	1
7	Bloc transmission treuil	1

Ce modèle est fabriqué par
Quarter Kit Modèle Shop
10, passage du charolais 75012 Paris France
Tél./Phone: (33) 01.44.75.01.61
E-mail: info@quarter-kit.com
Web site: www.quarter-kit.com

N°	Désignation	Quantité
1	Pare choc	1
2	Treuil	1
3	Protége treuil	1
4	Crochet	1
5	transmission	2
6	Tige laiton ø 0.8 x 25 mm	1
7	Bloc transmission treuil	1

Ce modèle est fabriqué par
Quarter Kit Modèle Shop
10, passage du charolais 75012 Paris France
Tél./Phone: (33) 01.44.75.01.61
E-mail: info@quarter-kit.com
Web site: www.quarter-kit.com

N°	Désignation	Quantité
1	Pare choc	1
2	Treuil	1
3	Protége treuil	1
4	Crochet	1
5	transmission	2
6	Tige laiton ø 0.8 x 25 mm	1
7	Bloc transmission treuil	1

Ce modèle est fabriqué par
Quarter Kit Modèle Shop
10, passage du charolais 75012 Paris France
Tél./Phone: (33) 01.44.75.01.61
E-mail: info@quarter-kit.com
Web site: www.quarter-kit.com

N°	Désignation	Quantité
1	Pare choc	1
2	Treuil	1
3	Protége treuil	1
4	Crochet	1
5	transmission	2
6	Tige laiton ø 0.8 x 25 mm	1
7	Bloc transmission treuil	1

Ce modèle est fabriqué par
Quarter Kit Modèle Shop
10, passage du charolais 75012 Paris France
Tél./Phone: (33) 01.44.75.01.61
E-mail: info@quarter-kit.com
Web site: www.quarter-kit.com

N°	Désignation	Quantité
1	Pare choc	1
2	Treuil	1
3	Protége treuil	1
4	Crochet	1
5	transmission	2
6	Tige laiton ø 0.8 x 25 mm	1
7	Bloc transmission treuil	1

Ce modèle est fabriqué par
Quarter Kit Modèle Shop
10, passage du charolais 75012 Paris France
Tél./Phone: (33) 01.44.75.01.61
E-mail: info@quarter-kit.com
Web site: www.quarter-kit.com

N°	Désignation	Quantité
1	Pare choc	1
2	Treuil	1
3	Protége treuil	1
4	Crochet	1
5	transmission	2
6	Tige laiton ø 0.8 x 25 mm	1
7	Bloc transmission treuil	1

Ce modèle est fabriqué par
Quarter Kit Modèle Shop
10, passage du charolais 75012 Paris France
Tél./Phone: (33) 01.44.75.01.61
E-mail: info@quarter-kit.com
Web site: www.quarter-kit.com

N°	Désignation	Quantité
1	Pare choc	1
2	Treuil	1
3	Protége treuil	1
4	Crochet	1
5	transmission	2
6	Tige laiton ø 0.8 x 25 mm	1
7	Bloc transmission treuil	1

Ce modèle est fabriqué par
Quarter Kit Modèle Shop
10, passage du charolais 75012 Paris France
Tél./Phone: (33) 01.44.75.01.61
E-mail: info@quarter-kit.com
Web site: www.quarter-kit.com

GASO.LINE

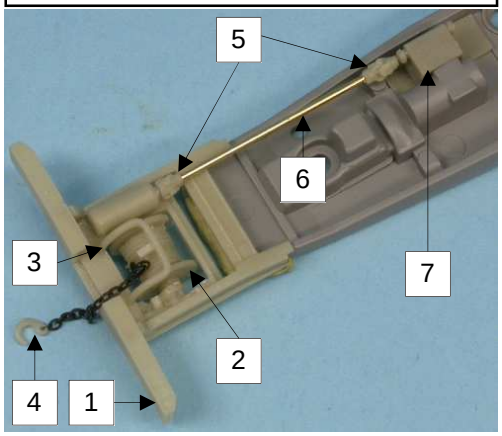

GASO.LINE

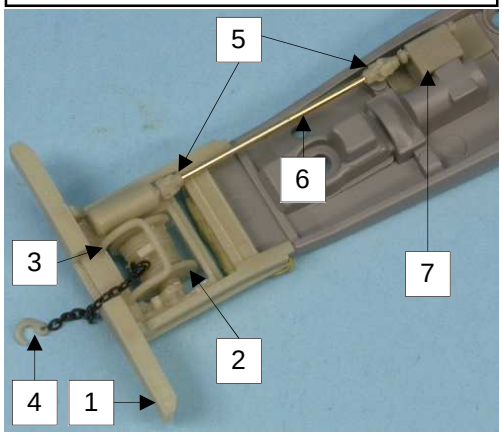

GASO.LINE

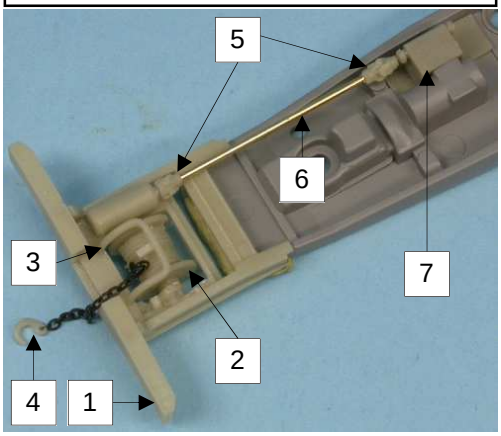

GASO.LINE

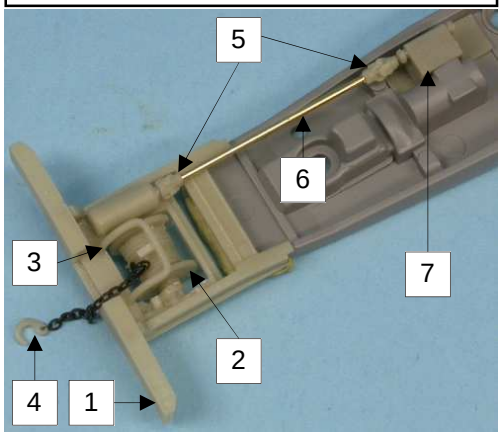

GASO.LINE

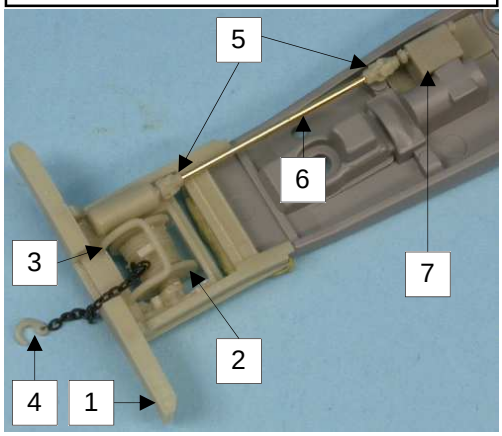

GASO.LINE

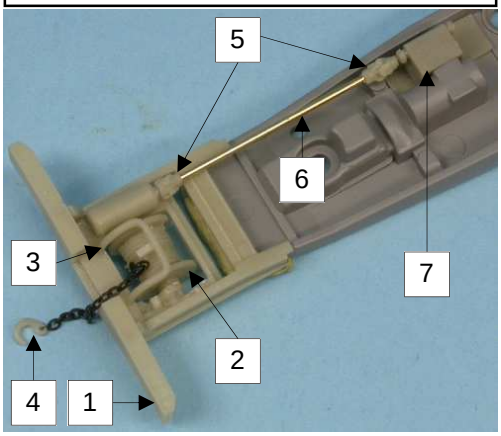

GASO.LINE

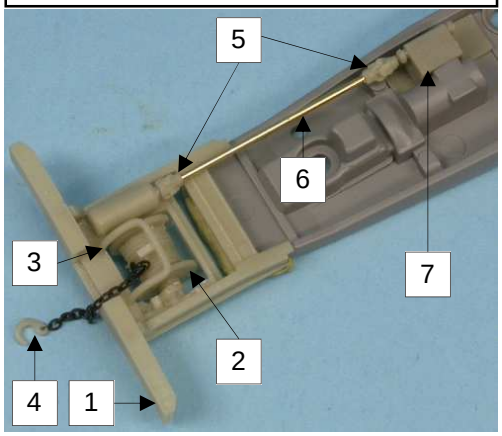

GASO.LINE

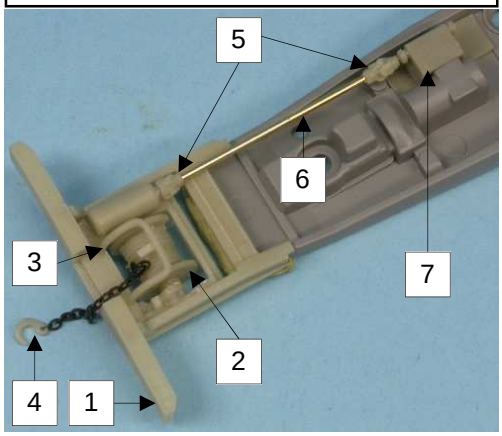

GASO.LINE

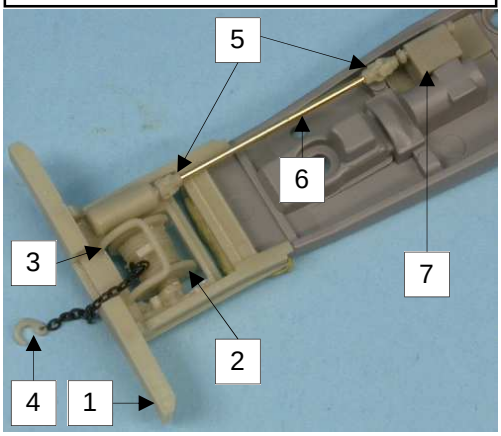

GASO.LINE

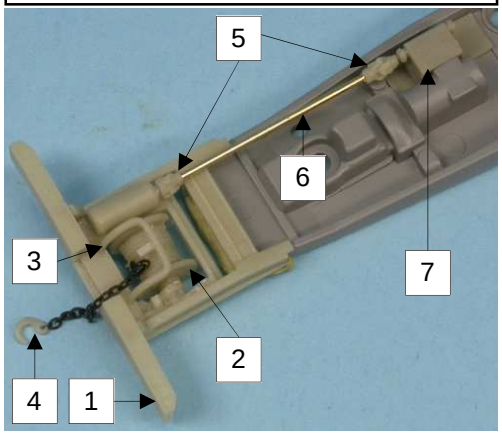

GASO.LINE

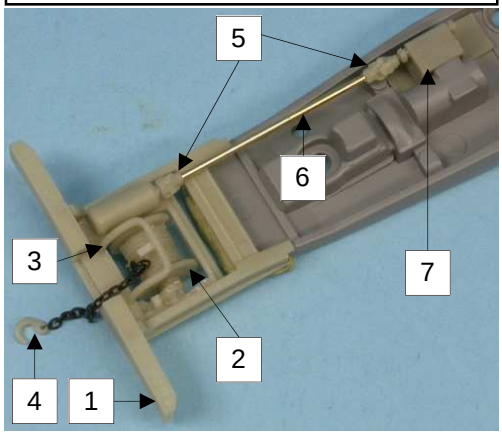
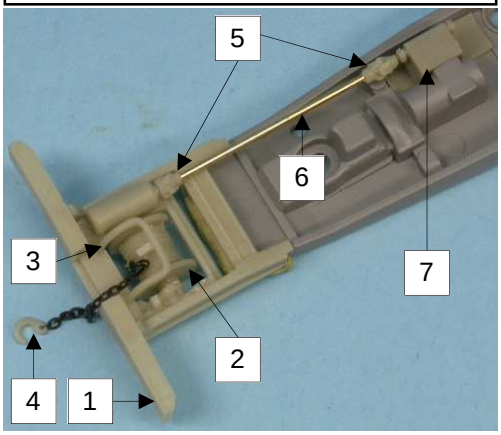
GASO.LINE